## SCHEMI QUADRO ELETTRICO PER ILLUMINAZIONE PUBBLICA
(NON IN SCALA)

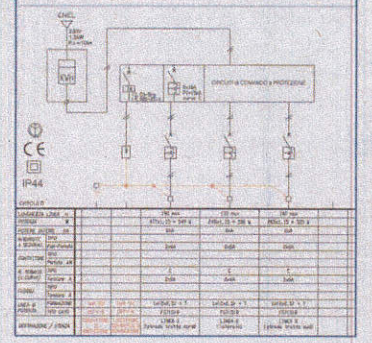


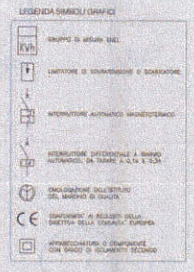


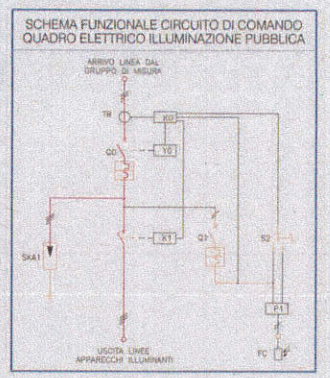


| LEGENDA | |
|---|---|
| SIGLA | DESCRIZIONE |
| Q0 | Interruttore generale |
| Q1 | Interruttore ausiliari |
| TR | Torsiale differenziale |
| K0 | Differenziale a riarmo automatico |
| K1 | Contattore di linea |
| Y0 | Bobina di sgancio |
| S2 | Selettore accensione impianto man./aut. |
| P1 | Interruttore crepuscolare |
| FC | Fotoresistenza crepuscolare |
| SKA1 | Scaricatore di sovratensione |

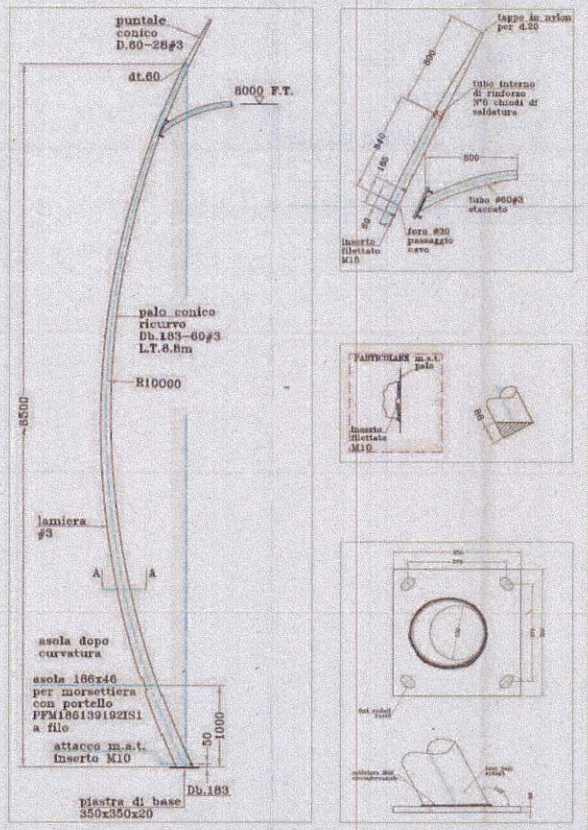


PARTICOLARE LAMPIONI DI ARREDO URBANO
(NON IN SCALA)

PARTICOLARE QUADRO ELETTRICO
(SCALA 1:10)

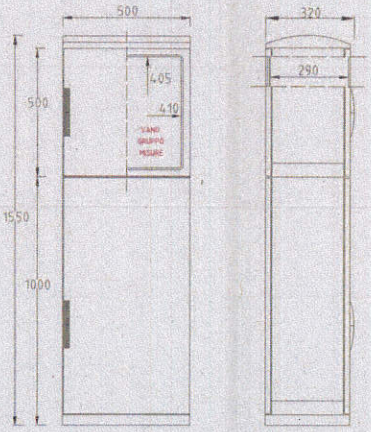


Settore Lavori Pubblici
Ing. LUCIO NAPETTI
Responsabile Tecnico

Tavola

# 05.02 ambito 2

Progettisti:

Studio Tecnico Associato
MULTIMPIANTI
Via M. Polo 68/A - 30015 Sottomarina di Chioggia (VE)
tel/fax 0415540963 e-mail posta@studiomultimpianti.it
IMPIANTI TECNOLOGICI - SICUREZZA

dott.ing. Gianfranco Panzacchi
p.i. Bruno Bellot
dott.ing. Fabio Chieregho
STUDIO ASSOCIATO
Studio Associato
TECNOIMPIANTI
Borgo S. Giovanni n°486
30015 Chioggia (VE)
Tel. 0415542004 - Fax 0415544960
Part. IVA 02738830278
e-mail info@studiotecnoimpianti.it
www.studiotecnoimpianti.it

Progetto
Piano urbanistico attuativo dell'area ex Batteria Forte Penzo - Chioggia-
Ambito 1-2

Oggetto
PROGETTO
IMPIANTO DI ILLUMINAZIONE PUBBLICA-DETTAGLI

Zona
FORTE PENZO

Scala
1:500

Ditta
Panveneta s.r.l.-
Tiozzo Caenazzo Anzolin Fabrizio, Orazio, Marino,Lucia

ORDINE DEGLI ARCHITETTI
PIANI CALCOLATORI PAESAGGISTI E DEGLI INSERITORI DELLA PROVINCIA DI VENEZIA
SEZIONE A ARCHITETTO
ALBERTO VIANELLO N° 3050